Обозначение по каталогу	Статор	Ротор	D, мм	D_1, мм	D_2, мм	D_3, мм	D_4, мм	D_5, мм	L, мм	L_1, мм
580x25	МАНП.684222.023	МАНП.684252.020	$\phi 450H8^{(+0,097)}$*	ϕ474max	ϕ555,3min	ϕ580js11(±0,22)*	M8-6H*/6g	M6-6H*/6g	27	$24{,}5_{-0{,}5}$
580x50	МАНП.684222.023-01	МАНП.684252.020-01	$\phi 450H8^{(+0,097)}$*	ϕ474max	ϕ555,3min	ϕ580js11(±0,22)*	M8-6H*/6g	M6-6H*/6g	54	$49{,}5_{-0{,}5}$
480x25	МАНП.684222.023-10	МАНП.684252.020-10	$\phi 353H8^{(+0,089)}$*	ϕ377max	ϕ455,3min	ϕ480js11(±0,2)*	M8-6H*/6g	M6-6H*/6g	27	$24{,}5_{-0{,}5}$
480x50	МАНП.684222.023-11	МАНП.684252.020-11	$\phi 353H8^{(+0,089)}$*	ϕ377max	ϕ455,3min	ϕ480js11(±0,2)*	M8-6H*/6g	M6-6H*/6g	54	$49{,}5_{-0{,}5}$
380x25	МАНП.684222.023-20	МАНП.684252.020-20	$\phi 266H8^{(+0,081)}$*	ϕ286max	ϕ361,3min	ϕ380js11(±0,18)*	M6-6H*/6g	M5-6H*/6g	27	$24{,}5_{-0{,}5}$
380x50	МАНП.684222.023-21	МАНП.684252.020-21	$\phi 266H8^{(+0,081)}$*	ϕ286max	ϕ361,3min	ϕ380js11(±0,18)*	M6-6H*/6g	M5-6H*/6g	54	$49{,}5_{-0{,}5}$
280x25	МАНП.684222.023-30	МАНП.684252.020-30	$\phi 172H8^{(+0,063)}$*	ϕ192max	ϕ261,3min	ϕ280js11(±0,16)*	M6-6H*/6g	M5-6H*/6g	27	$24{,}5_{-0{,}5}$
280x50	МАНП.684222.023-31	МАНП.684252.020-31	$\phi 172H8^{(+0,063)}$*	ϕ192max	ϕ261,3min	ϕ280js11(±0,16)*	M6-6H*/6g	M5-6H*/6g	54	$49{,}5_{-0{,}5}$

Рис. 1

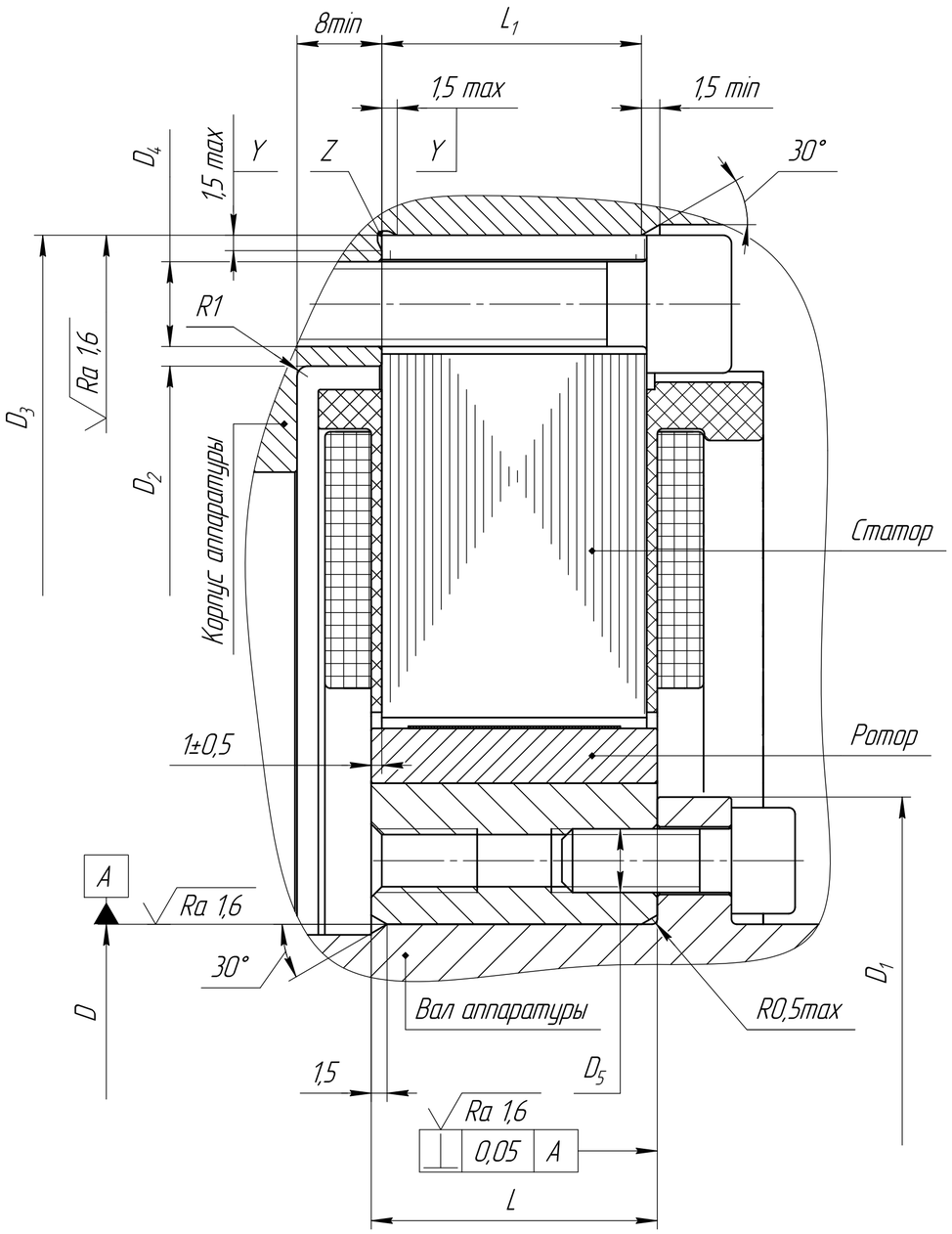

Рис. 2

Остальное – см. рис. 1

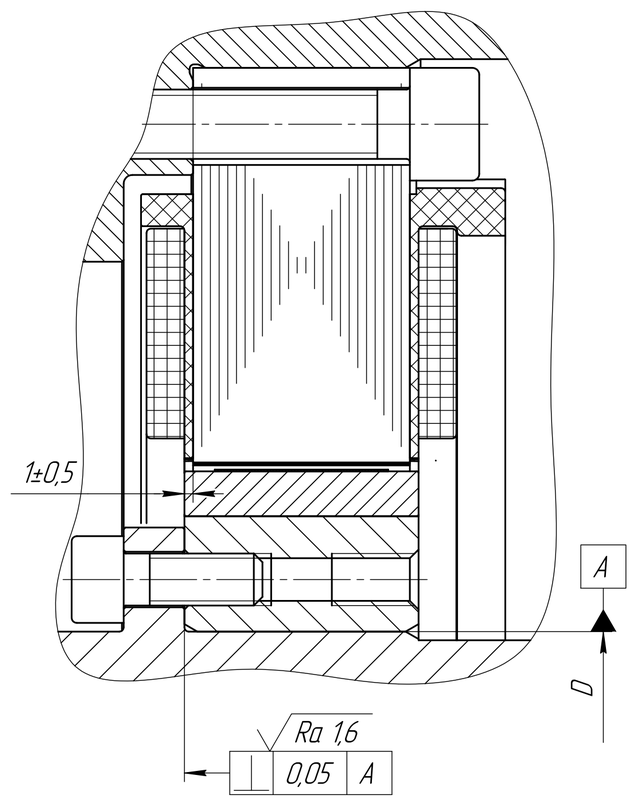

1 Размеры для справок.
2 *Размеры обеспеч. изготовителем электродвигателя, остальные размеры обеспеч. потребителем.
3 Монтировать статор в аппаратуру потребителя, ротор на вал аппаратуры используя винты с цилиндрической головкой и шестигранным углублением под ключ ISO 4762.
4 Монтаж ротора выполнить согласно рис. 1 или рис. 2.
5 Стопорить винты крепежные статора и ротора согласно технологии потребителя.
6 Электромонтаж статора выполнить в соотв. со схемой электрической подключения МАНП.684222.020 Э5.
7 Обеспечить соосность ротора и статора: ϕ0,4 мм относительно оси вращения.
8 Конфигурация проточки Z определяется потребителем, за исключением размеров Y.

Изм.	Лист	№ докум.	Подп.	Дата	Рекомендации по монтажу	Лит.	Масса	Масштаб
Разраб.		Крохалева						
Пров.		Бормотов				Лист	Листов 1	
Т.контр.						KUBO		
Н.контр.								
Утв.		Кузнецов						

Перв. примен. | Справ. № | Подп. и дата | Инв. № дубл. | Взам. инв. № | Подп. и дата | Инв. № подл.

Копировал | Формат A2